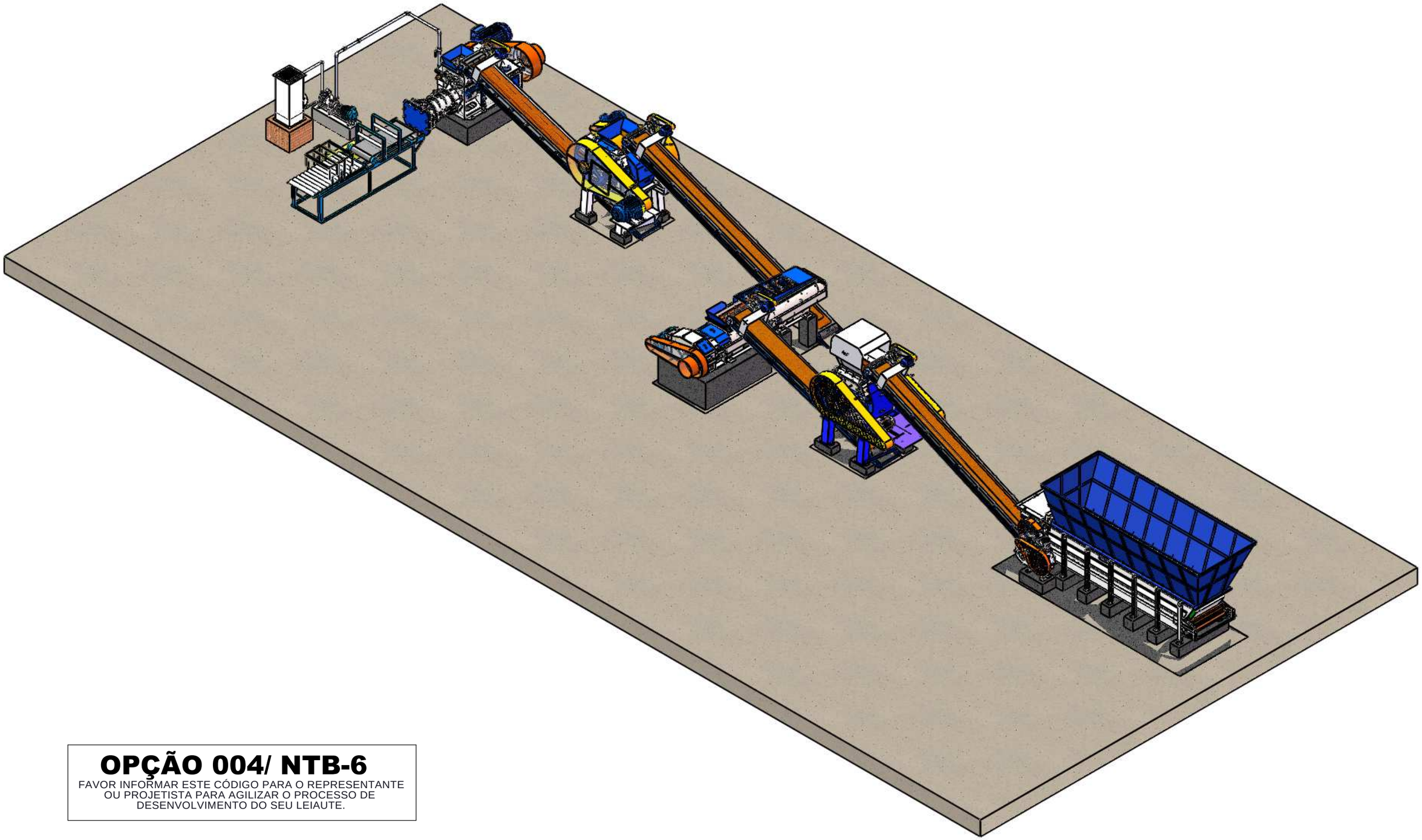

OPÇÃO 004/ NTB-6

FAVOR INFORMAR ESTE CÓDIGO PARA O REPRESENTANTE OU PROJETISTA PARA AGILIZAR O PROCESSO DE DESENVOLVIMENTO DO SEU LEIAUTE.

Este desenho é de propriedade da NATREB Indústria e Comércio de Máquinas Ltda. É proibido fazer qualquer tipo de cópia, parcial, total ou cedê-lo a terceiros, sem a autorização, por escrito, desta empresa. Sob pena da lei nº9279/96.

NATREB SOLUÇÕES INTELIGENTES PARA A INDÚSTRIA CERÂMICA.	Cliente/Cerâmica: **LINHA ALTA PRODUÇÃO_PROD. ATÉ 35 TON/H**	Solic. Nº: --	Escala: 1:130	MEDIDAS EM METROS	Data: 26/02/2015
	Equipamento/Descrição: **OPÇÃO 004_MAROMBA A VÁCUO NTB-6**	Projetista: BRUNO NICOLADELLI		Revisão/Folha: 001/01	

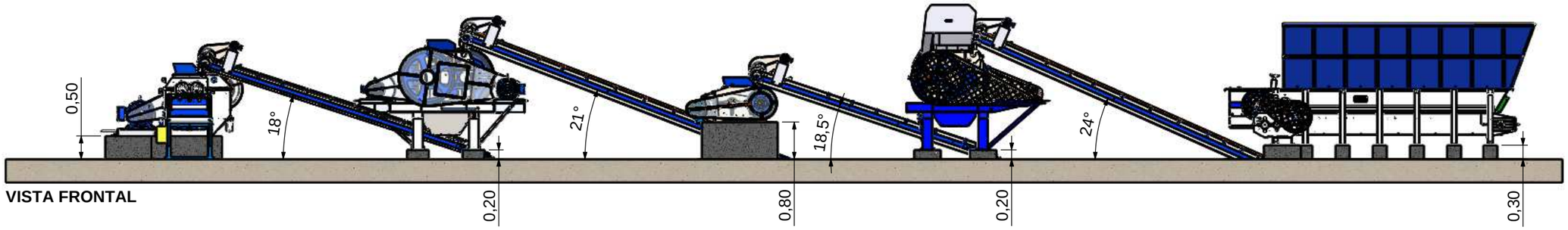

VISTA FRONTAL

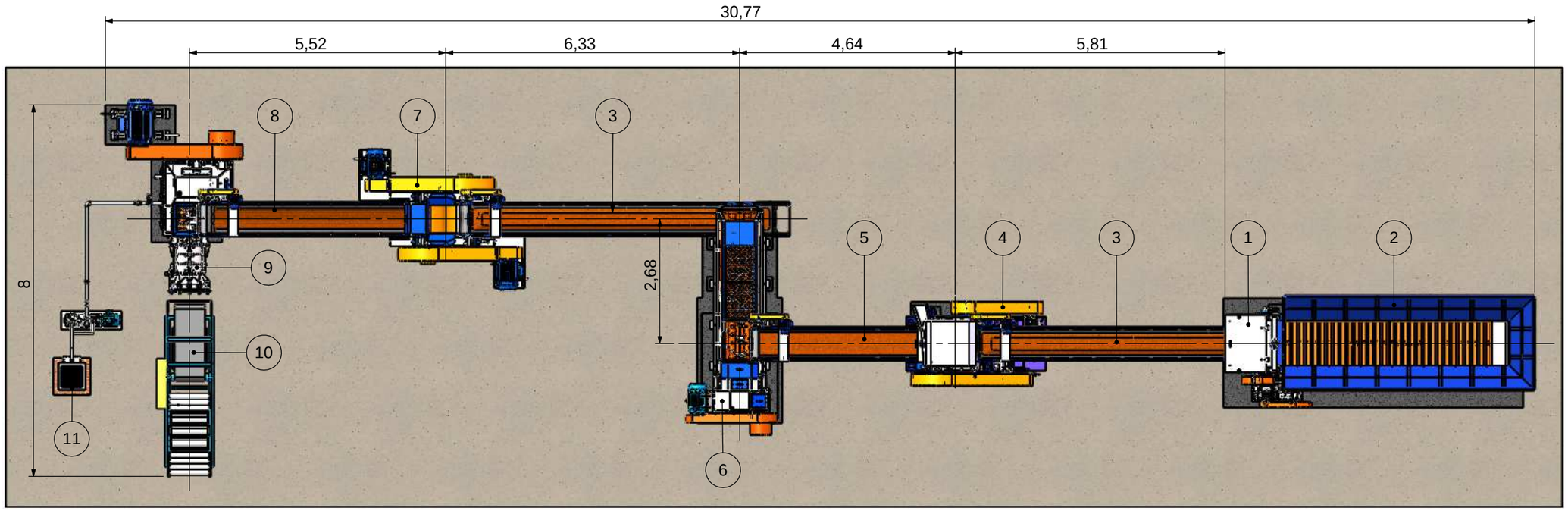

VISTA SUPERIOR

OPÇÃO 004/ NTB-6

FAVOR INFORMAR ESTE CÓDIGO PARA O REPRESENTANTE OU PROJETISTA PARA AGILIZAR O PROCESSO DE DESENVOLVIMENTO DO SEU LEIAUTE.

Nº DO ITEM	DESCRIÇÃO
1	CAIXAO ALIMENTADOR MN - 6/1000
2	SILO METALICO CAIXÃO MN - 6/1000
3	ESTEIRA TRANSP. 24"x7M C/ REDUTOR
4	DESINTEGRADOR NTB-800'C'
5	ESTEIRA TRANSP. 24"X5M C/ REDUTOR
6	MISTURADOR MTR-4B
7	LAMINADOR MN-800
8	ESTEIRA TRANSP. 24"X6M C/ REDUTOR
9	MAROMBA A VACUO NTB-6
10	CORTADOR
11	BOMBA MN-2G + TORRE DE RESFRIAMENTO

NATREB
SOLUÇÕES INTELIGENTES PARA A INDÚSTRIA CERÂMICA.

Cliente/Cerâmica: **LINHA ALTA PRODUÇÃO_PROD. ATÉ 35 TON/H**	Solic. Nº: --	Escala: 1:130	MEDIDAS EM METROS	Data: 26/02/2015
Equipamento/Descrição: **OPÇÃO 004_MAROMBA A VÁCUO NTB-6**	Projetista: BRUNO NICOLADELLI		Revisão/Folha: 001/01	

Este desenho é de propriedade da NATREB Indústria e Comércio de Máquinas Ltda. É proibido fazer qualquer tipo de cópia, parcial, total ou cedê-lo a terceiros, sem a autorização, por escrito, desta empresa. Sob pena da lei nº9279/96.