Este desenho é de propriedade da NATREB Indústria e Comércio de Máquinas Ltda. É proibido fazer qualquer tipo de cópia, parcial, total ou cedê-lo a terceiros, sem a autorização, por escrito, desta empresa. Sob pena da lei nº9279/96.

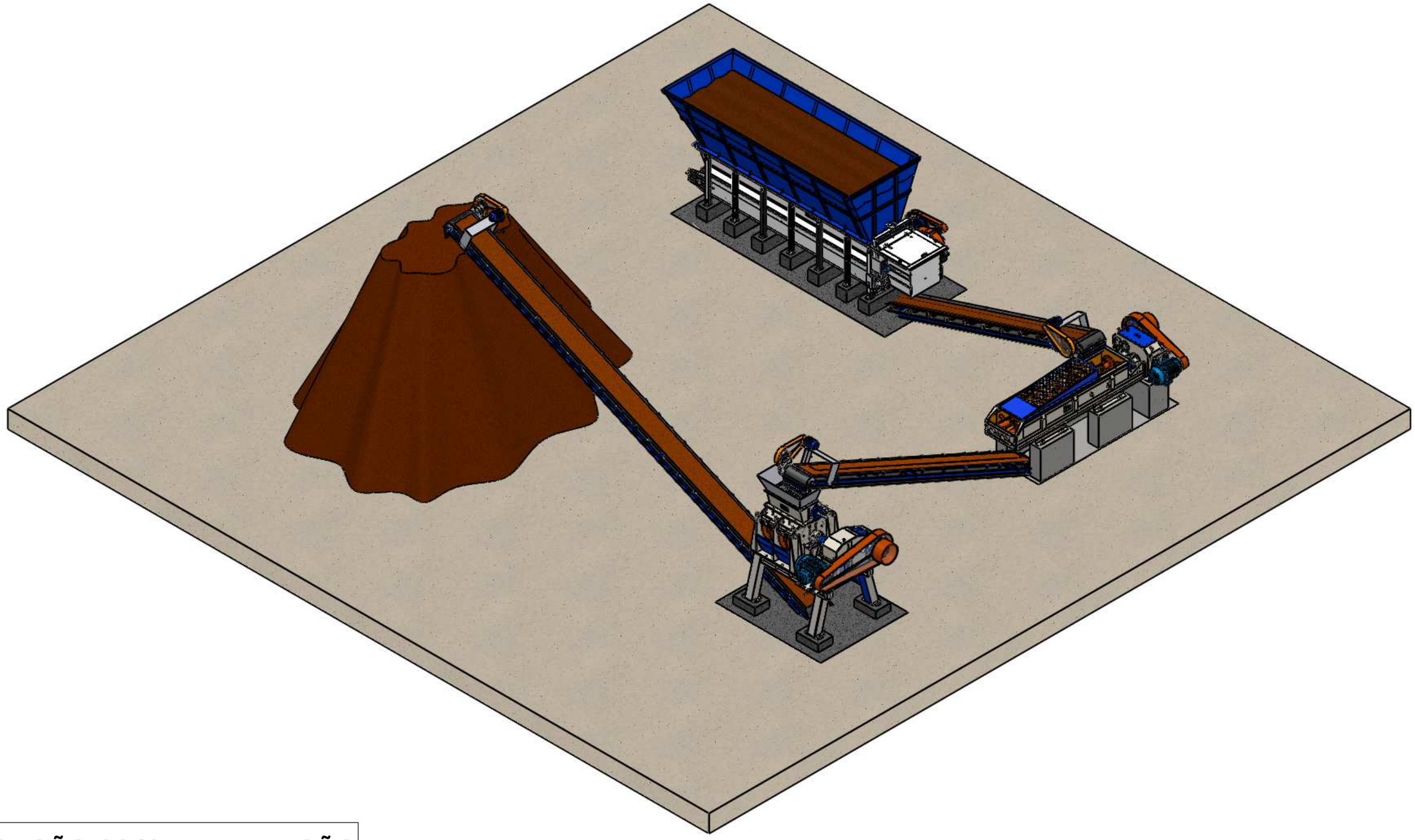

OPÇÃO 001/ PREPARAÇÃO

FAVOR INFORMAR ESTE CÓDIGO PARA O REPRESENTANTE OU PROJETISTA PARA AGILIZAR O PROCESSO DE DESENVOLVIMENTO DO SEU LEIAUTE.

NATREB SOLUÇÕES INTELIGENTES PARA A INDÚSTRIA CERÂMICA.	Cliente/Cerâmica: **LINHA DE PREPARAÇÃO**	Solic. Nº: --	Escala: 1:130	MEDIDAS EM METROS	Data: 26/02/2015
	Equipamento/Descrição: **OPÇÃO 001_PREPARAÇÃO DE ARGILA**	Projetista: BRUNO NICOLADELLI		Revisão/Folha: 001/01	

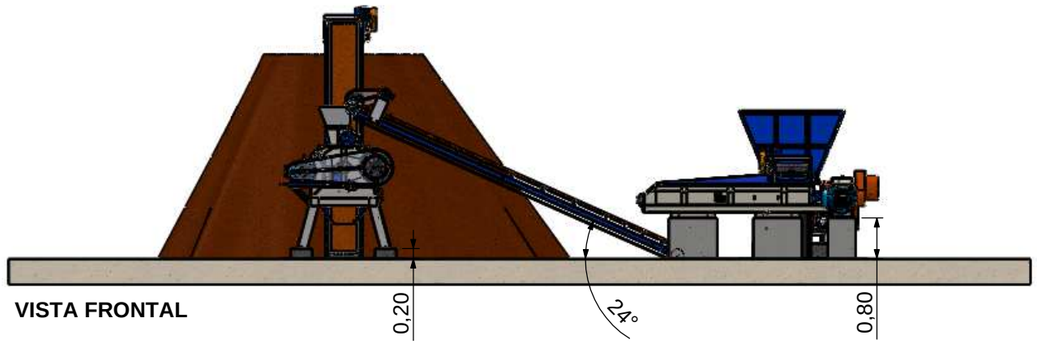

VISTA FRONTAL

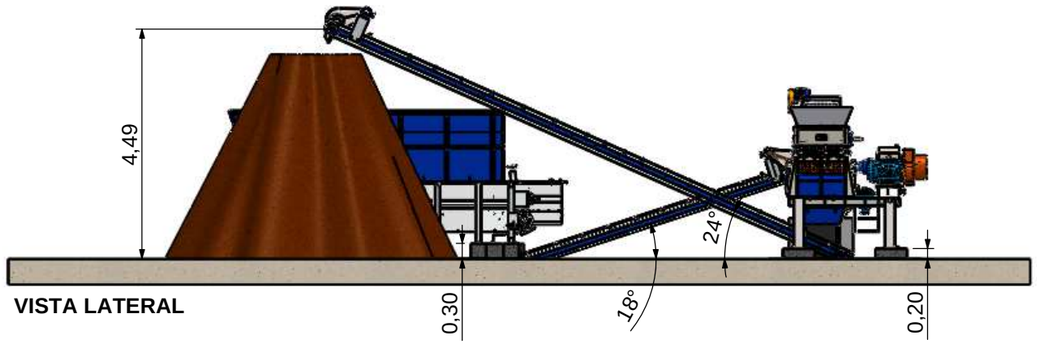

VISTA LATERAL

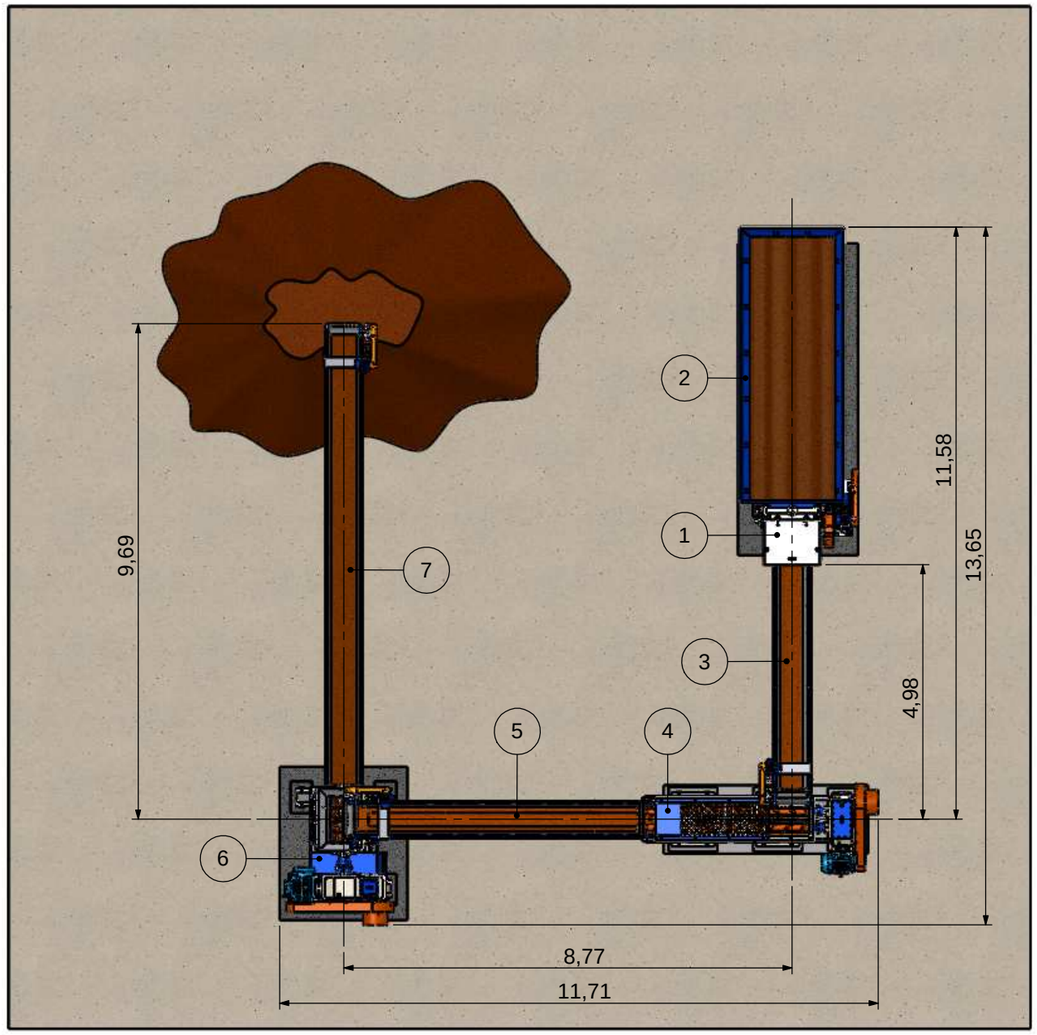

VISTA SUPERIOR

Nº DO ITEM	DESCRIÇÃO
1	CAIXÃO ALIMENTADOR MN-6
2	SILO METALICO CAIXAO MN_6
3	ESTEIRA TRANSP. 24"X6M C/ REDUTOR
4	MISTURADOR MN-4E
5	ESTEIRA TRANSP. 24"x7M C/ REDUTOR
6	HOMOGENEIZADOR NTB-750
7	ESTEIRA TRANSP. 24"X11M C/ REDUTOR

OPÇÃO 001/ PREPARAÇÃO

FAVOR INFORMAR ESTE CÓDIGO PARA O REPRESENTANTE OU PROJETISTA PARA AGILIZAR O PROCESSO DE DESENVOLVIMENTO DO SEU LEIAUTE.

NATREB
SOLUÇÕES INTELIGENTES PARA A INDÚSTRIA CERÂMICA.

Cliente/Cerâmica: **LINHA DE PREPARAÇÃO**	Solic. Nº: --	Escala: 1:130	MEDIDAS EM METROS	Data: 26/02/2015
Equipamento/Descrição: **OPÇÃO 001_PREPARAÇÃO DE ARGILA**	Projetista: BRUNO NICOLADELLI		Revisão/Folha: 001/01	

Este desenho é de propriedade da NATREB Indústria e Comércio de Máquinas Ltda. É proibido fazer qualquer tipo de cópia, parcial, total ou cedê-lo a terceiros, sem a autorização, por escrito, desta empresa. Sob pena da lei nº9279/96.